ТУАЛЕТНЫЙ ЕРШИК В КОМПЛЕКТЕ СЕРИИ WW-V4601, WW-V4602

Паспорт изделия
и руководство по эксплуатации

TOILET BRUSH SET SERIES WW-V4601, WW-V4602

Instruction manual

WONZON & WOGHAND

ВНЕШНИЙ ВИД, ПАРАМЕТРЫ И КОМПЛЕКТАЦИЯ ИЗДЕЛИЯ

ТУАЛЕТНЫЙ ЕРШИК В КОМПЛЕКТЕ СЕРИИ WW-V4601

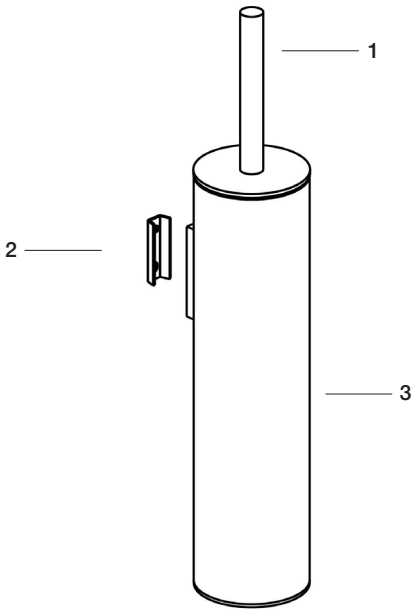

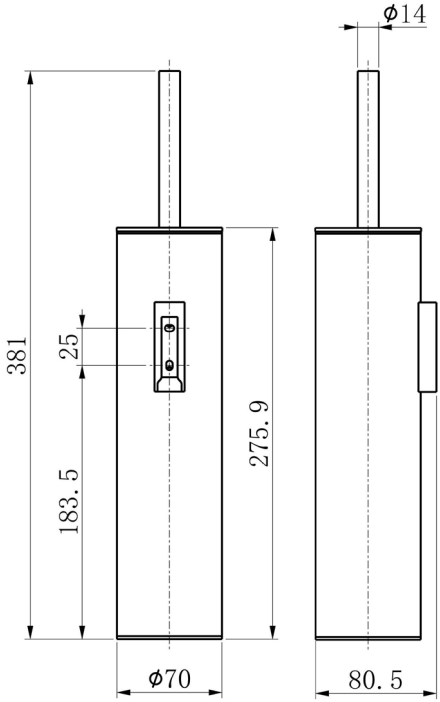

КОМПЛЕКТАЦИЯ ИЗДЕЛИЯ WW-V4601:

Номер на схеме	Наименование	Кол-во
1	Ёршик с защитным экраном	1
2	Настенное крепление	1
3	Двойной стакан	1

ВНЕШНИЙ ВИД, ПАРАМЕТРЫ И КОМПЛЕКТАЦИЯ ИЗДЕЛИЯ

ТУАЛЕТНЫЙ ЕРШИК В КОМПЛЕКТЕ СЕРИИ WW-V4602

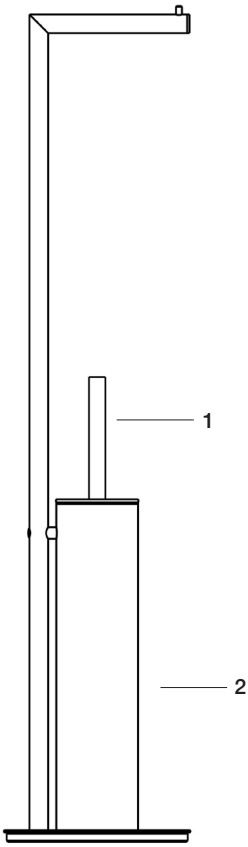

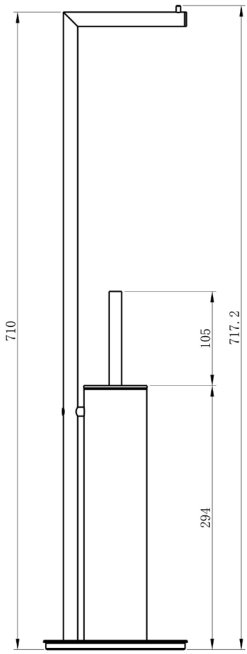

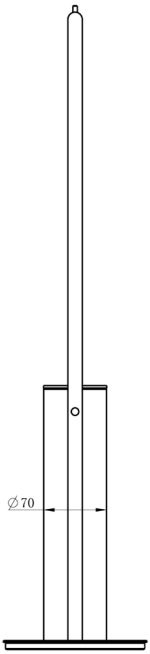

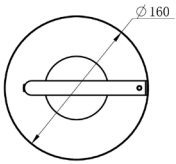

КОМПЛЕКТАЦИЯ ИЗДЕЛИЯ WW-V4602:

Номер на схеме	Наименование	Кол-во
1	Ёршик с защитным экраном	1
2	Корпус	1

УКАЗАНИЯ ПО ИСПОЛЬЗОВАНИЮ

ВНИМАНИЕ!

Прочитайте полностью все инструкции и указания, прежде чем приступать к использованию.

Изделие предназначено только для очистки унитаза. Не используйте его для других поверхностей или целей.

ПОДГОТОВКА К ИСПОЛЬЗОВАНИЮ

Извлеките изделие из держателя. Перед первым применением рекомендуется освежить щётку под струёй тёплой воды.

ИСПОЛЬЗОВАНИЕ

Для достижения наилучшего результата нанесите деликатное чистящее средство и оставьте на 2–3 минуты. Аккуратными круговыми движениями обработайте поверхность, уделяя особое внимание зонам под ободком. Завершите ополаскиванием водой.

ЗАВЕРШЕНИЕ РАБОТЫ

Тщательно ополосните изделие чистой водой и мягко встряхните для удаления излишков влаги. Установите в держатель вертикально, убедившись, что поверхность полностью просохла.

УХОД ЗА ЕРШИКОМ

Для поддержания безупречной чистоты рекомендуется еженедельно освежать изделие и держатель мягким дезинфицирующим средством. Избегайте абразивных составов.

ДЛЯ ИСПРАВНОЙ РАБОТЫ НЕОБХОДИМО СОБЛЮДЕНИЕ СЛЕДУЮЩИХ УСЛОВИЙ:

- Максимальная температура воды – 80° C
- Использовать строго по назначению

НЕСОБЛЮДЕНИЕ ЭТИХ ТРЕБОВАНИЙ ВЛЕЧЕТ ЗА СОБОЙ АННУЛИРОВАНИЕ ГАРАНТИИ.

Изготовитель гарантирует исправную работу изделия в течение 1 года с момента покупки и обязуется по своему усмотрению отремонтировать или заменить неисправный товар в течение гарантийного срока. Регулярно очищайте поверхность и вытирайте мягкой тканью.

Во избежание повреждения запрещается использовать: жесткую щетку, абразивные, полирующие порошки и другие очистители с гранулами, кислотные очистители, поскольку они могут разъесть покрытие.

НЕСОБЛЮДЕНИЕ ЭТИХ ТРЕБОВАНИЙ ВЛЕЧЕТ ЗА СОБОЙ АННУЛИРОВАНИЕ ГАРАНТИИ.

ГАРАНТИЙНОМУ РЕМОНТУ НЕ ПОДЛЕЖАТ ИЗДЕЛИЯ С МЕХАНИЧЕСКИМИ ПОВРЕЖДЕНИЯМИ.

Гарантия 1 год распространяется изделие целиком.

При возникновении неисправности, замене или ремонту подлежат только вышедшие из строя детали.

В ГАРАНТИЙНОМ РЕМОНТЕ МОЖЕТ БЫТЬ ОТКАЗАНО В СЛУЧАЕ:

- Механических повреждений.
- Неправильного монтажа и эксплуатации.
- Ремонта и замены деталей посторонними лицами.
- Загрязнения инородными предметами, ржавчиной, образованием известкового налета.
- При естественном износе деталей (уплотнители, декоративные накладки).

ОТКАЗ ОТ ОТВЕТСТВЕННОСТИ

Пожалуйста, строго следуйте указаниям и инструкциям по установке и использованию изделия! Если пользователь не будет использовать изделие в соответствии с инструкциями и указаниями, это может привести к несчастному случаю и материальному ущербу.

PRODUCT'S APPEARANCE, SPECIFICATIONS, AND PACKAGE CONTENTS

TOILET BRUSH SET SERIES WW-V4601

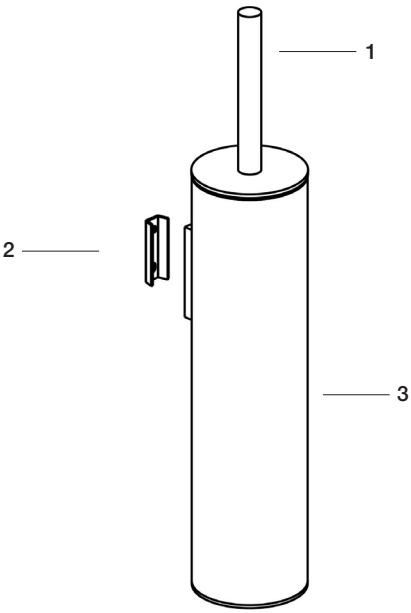

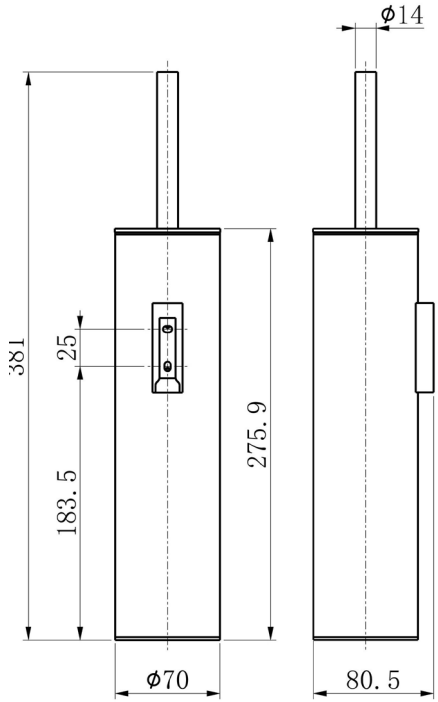

PACKAGE CONTENTS FOR WW-V4601:

Item	Description	Quantity
1	Brush with protective screen	1
2	Wall mount	1
3	Double cup	1

PRODUCT'S APPEARANCE, SPECIFICATIONS, AND PACKAGE CONTENTS

TOILET BRUSH SET SERIES WW-V4602

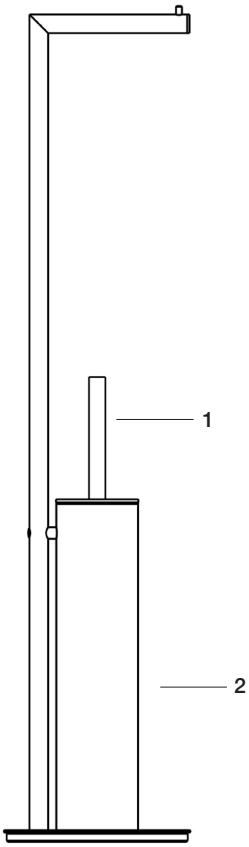

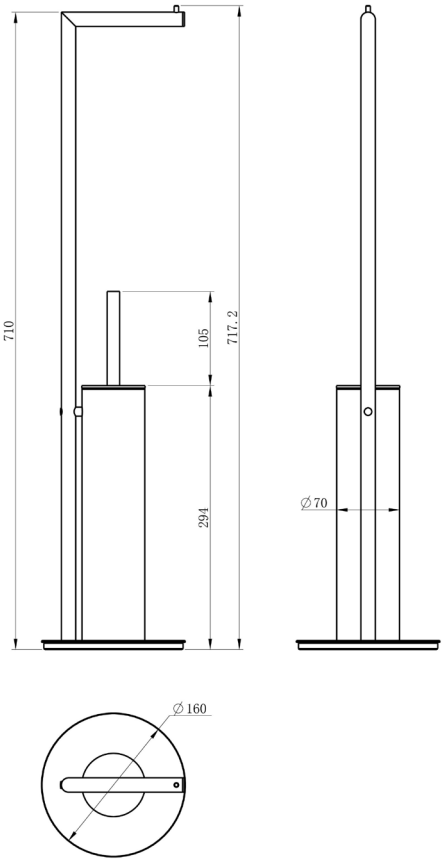

PACKAGE CONTENTS FOR WW-V4602:

Item	Description	Quantity
1	Brush with protective screen	1
2	Housing with bracket	1

USAGE INSTRUCTIONS

ATTENTION!
Read all instructions and guidelines thoroughly before use.
This product is intended solely for cleaning the toilet. Do not use it on other surfaces or for other purposes.

PREPARATION FOR USE

Remove the product from the holder. Before the first use, it is recommended to refresh the brush under a stream of warm water.

USAGE

For best results, apply a gentle cleaning product and let it sit for 2-3 minutes. Gently scrub the surface in a circular motion, paying special attention to the areas under the rim. Rinse thoroughly with water.

COMPLETION OF WORK

Rinse the product thoroughly with clean water and gently shake to remove excess moisture. Place the product in the holder vertically, ensuring that the surface is completely dry.

BRUSH CARE

To maintain impeccable cleanliness, it is recommended to refresh the product and the holder with a mild disinfectant every week. Avoid using abrasive products.

FOR PROPER FUNCTION, OBSERVE THE FOLLOWING CONDITIONS:

- Maximum water temperature: 80°C
- Use strictly as intended

FAILURE TO FOLLOW THESE REQUIREMENTS WILL VOID THE WARRANTY.

The manufacturer guarantees the product's functionality for 1 year from the date of purchase and, at its discretion, will repair or replace a defective product within the warranty period. Regularly clean the surface and wipe with a soft cloth.

To avoid damage, do not use a stiff brush, abrasive or polishing powders, or other cleaners with granules or acidic agents, as they may corrode the coating.

FAILURE TO FOLLOW THESE REQUIREMENTS WILL VOID THE WARRANTY.

ITEMS WITH MECHANICAL DAMAGE ARE NOT ELIGIBLE FOR WARRANTY REPAIR.

The 1-year warranty covers the entire product. If a malfunction occurs, only the defective parts are subject to repair or replacement.

WARRANTY REPAIRS MAY BE REFUSED IN THE EVENT OF:

- Mechanical damage
- Improper installation and usage
- Repairs or part replacement by unauthorized persons
- Contamination with foreign objects, rust, or limescale buildup
- Normal wear and tear of parts (gaskets, decorative covers)

DISCLAIMER

Please strictly follow the installation and usage instructions! Failure to use the product as directed may result in accidents or property damage.

ГАРАНТИЙНЫЙ ТАЛОН

Уважаемый покупатель, благодарим Вас за то, что Вы приобрели изделие компании WONZON&WOGHAND. Наша продукция соответствует современным техническим стандартам и санитарно-гигиеническим нормам.

УСЛОВИЯ ПРЕДОСТАВЛЕНИЯ ГАРАНТИИ НА ПРОДУКЦИЮ

СРОК ГАРАНТИИ

- Гарантийный срок составляет 1 год со дня продажи;
- Гарантия 1 год со дня продажи распространяется на всё изделие целиком.
- На изделия, установленные в общественных местах, гарантийный срок составляет 1 год со дня продажи.

Гарантийный срок исчисляется с даты приобретения товара в розничной торговой сети, при условии соблюдения правил установки и эксплуатации. Гарантийные обязательства производителя включают бесплатное устранение дефектов производства или материалов в течение всего гарантийного периода в сервисном центре и покрывают стоимость запасных частей и работ по замене и/или ремонту. Почтовые расходы по пересылке изделия не входят в гарантийные обязательства и оплачиваются покупателем.

Гарантия не распространяется:

- на дефекты, возникшие в результате неквалифицированной установки (подключения) изделия, его ремонта или переделки посторонними лицами, не уполномоченными для проведения таких работ.
- на механические повреждения, следы воздействия химических и абразивных веществ, вызванных использованием агрессивных моющих средств и несоблюдением инструкций по обслуживанию и уходу.
- на дефекты, вызванные естественным износом изделия и его составных частей.
- на дефекты, вызванные образованием известкового налёта.
- на дефекты, возникшие в результате использования изделия не по его прямому назначению.

ТРЕБОВАНИЯ К УСТАНОВКЕ И ЭКСПЛУАТАЦИИ

- Запрещается применение моющих средств, содержащих абразивы.

ГАРАНТИЙНЫЕ ОБЯЗАТЕЛЬСТВА ДЕЙСТВИТЕЛЬНЫ ТОЛЬКО ПРИ ПРАВИЛЬНО ЗАПОЛНЕННОМ ГАРАНТИЙНОМ ТАЛОНЕ С УКАЗАНИЕМ НАИМЕНОВАНИЯ ИЗДЕЛИЯ, ЕГО АРТИКУЛА И ДАТЫ ПРОДАЖИ, НАЛИЧИИ В НЕМ ПЕЧАТИ ПРОДАВЦА ИЛИ ТОРГУЮЩЕЙ ОРГАНИЗАЦИИ И ПОДПИСИ ПОКУПАТЕЛЯ.

ПО ВСЕМ ВОПРОСАМ, КАСАЮЩИМСЯ ГАРАНТИЙНОГО ОБСЛУЖИВАНИЯ И РЕКОМЕНДАЦИЯМ ПО УХОДУ, ОБРАЩАЙТЕСЬ В СЕРВИСНУЮ СЛУЖБУ WONZON & WOGHAND ПО ТЕЛЕФОНУ 8 800 550 8828 (ДОБ. 9). СРОК СЛУЖБЫ ИЗДЕЛИЯ НЕ МЕНЕЕ 15 ЛЕТ С ДАТЫ ИЗГОТОВЛЕНИЯ ПРИ УСЛОВИИ СОБЛЮДЕНИЯ ТРЕБОВАНИЙ ПО МОНТАЖУ И ЭКСПЛУАТАЦИИ ИЗДЕЛИЯ.

Наименование и артикул изделия	
Продавец (наименование, адрес)	
Дата продажи, печать продавца	

Претензий к внешнему виду и комплектности изделия не имею, с условиями гарантии, инструкциями по монтажу, обслуживанию и уходу за изделием ознакомлен.

Подпись покупателя .....

© Wonzon & Woghand. All rights reserved.